matri

www.matri.eu

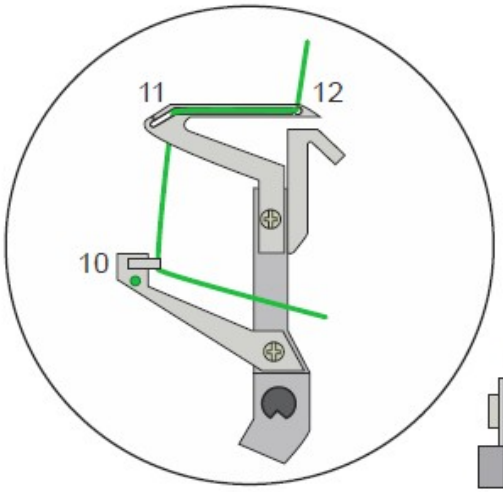

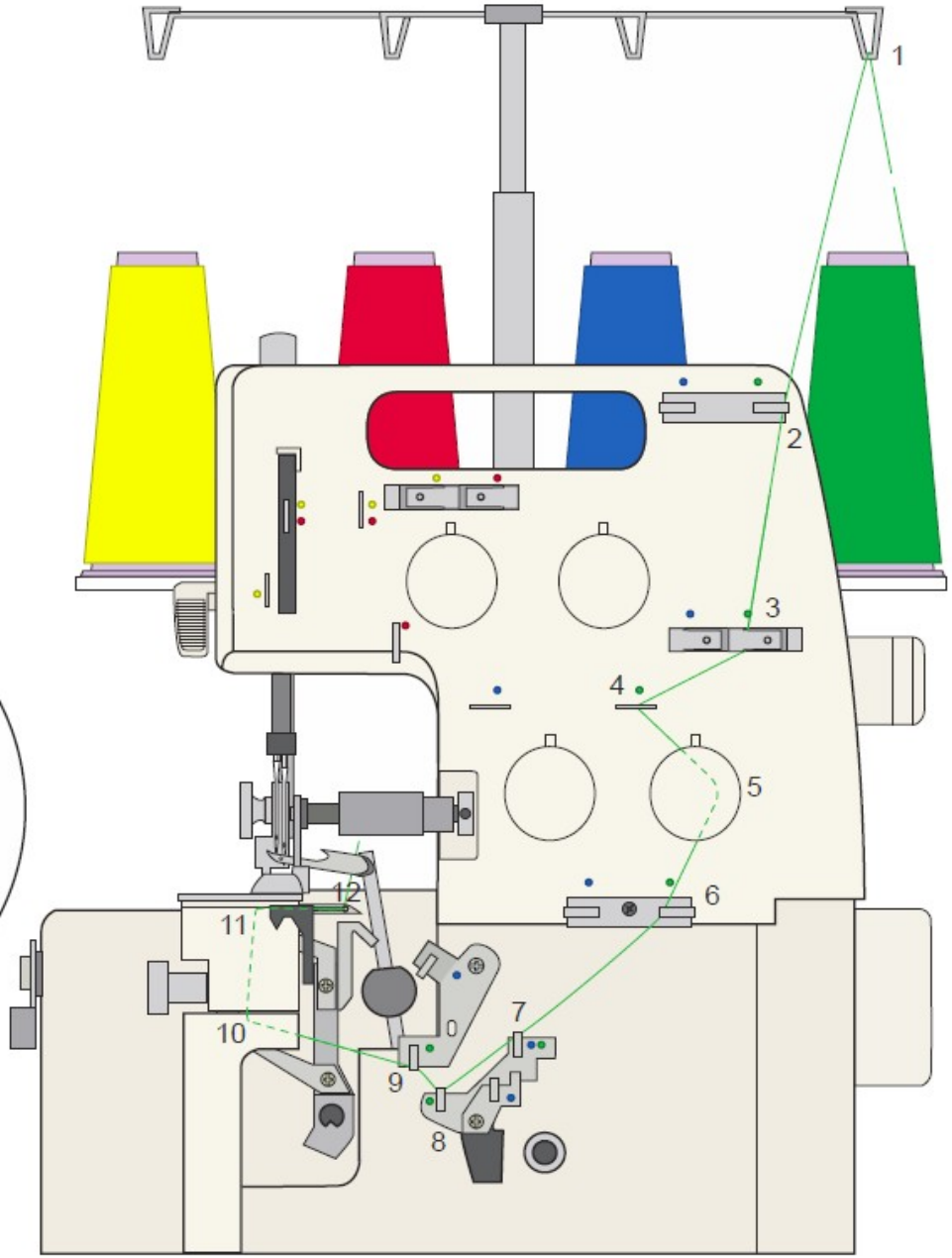

Einfädeln des unteren Greiferhakens,
Grünes einfädelpfad

Immer als erste der untere Greiferhakens einfädeln.
Führen sie die Faden durch die Führungen 1 bis 12.
Am 5, mit beiden Hände die Faden gut durch die Fadenspannung leiten, damit die Faden richtig zwischen die Spannungsscheiben sitzt.
Am 10, drehen Sie das Handrad um das untere Greiferhakens nach links zu brengen, und ziehen Sie die Faden durch die Führungen 10 und 11.
Bewegen Sie jetzt den Greiferhaken wieder nach rechts mit leichtem drehen des Handrads und ziehen Sie die Faden
durch die Führung 12.

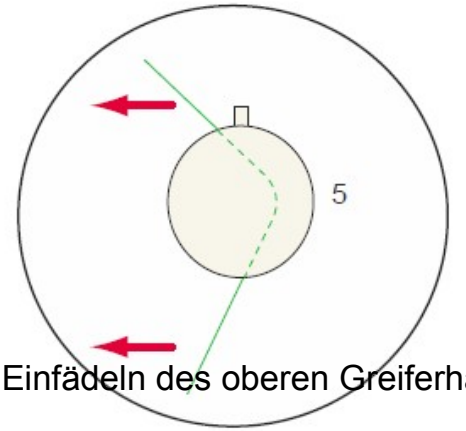

Einfädeln des oberen Greiferhakens,

matri

www.matri.eu

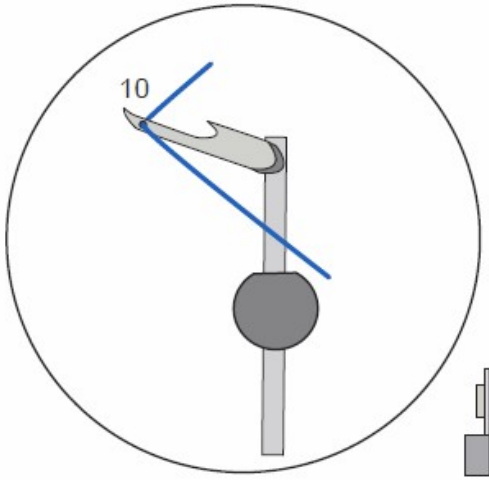

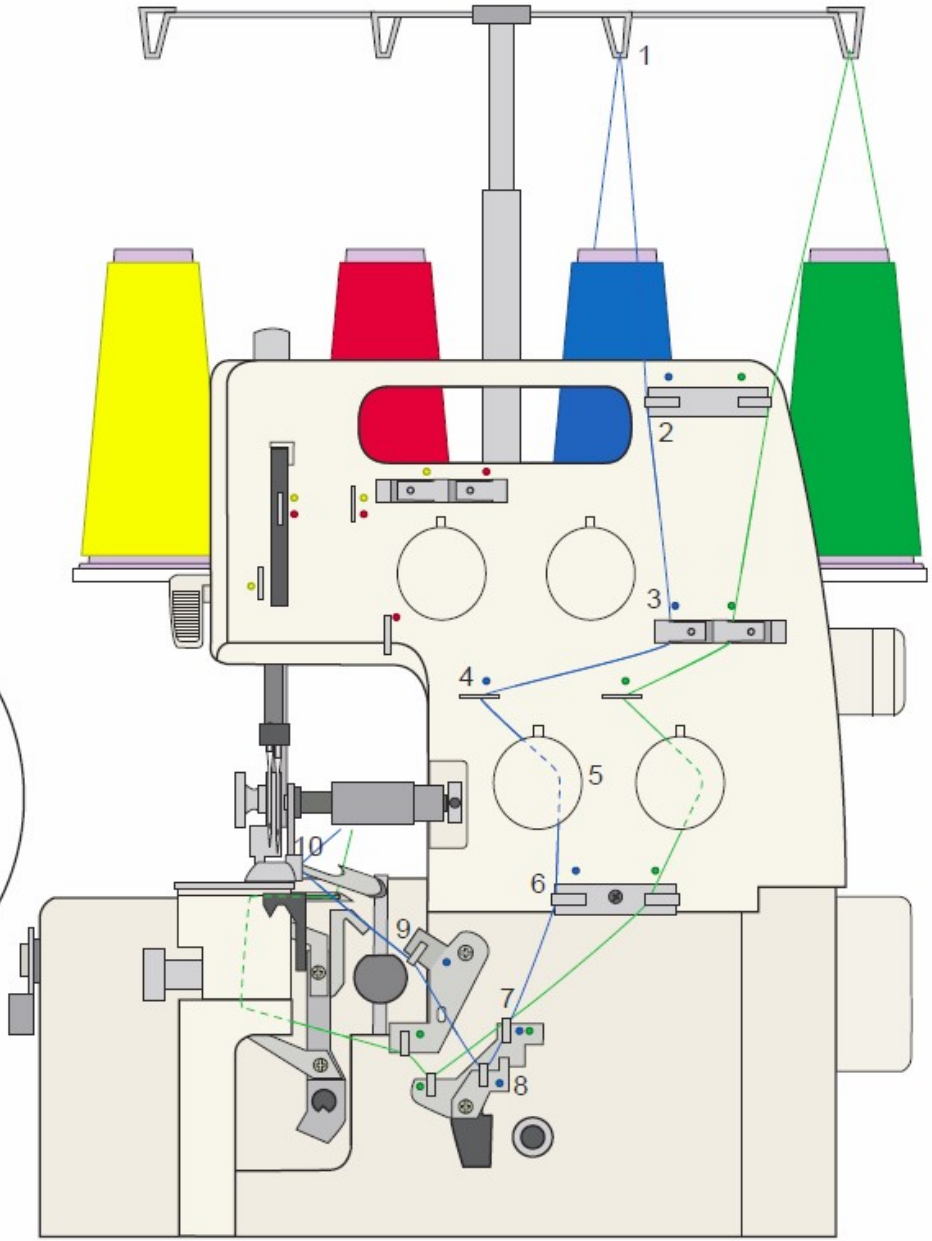

Blaues einfädelpfad

Bringen Sie den oberen Greiferhaken durch Drehen des Handrades in der gewohnten Richtung in seine höchste Position.
Ziehen Sie den Faden durch die Fadenführungen 1 bis 10.
Am 5, mit beiden Hände die Faden gut durch die Fadenspannung leiten, damit die Faden richtig zwischen die Spannungsscheiben sitzt.
Am 10, drehen Sie das Handrad so dass das Loch des Greiferhakens sichtbar ist. Ziehen Sie anschliessend den Faden mit der Pinzette durch das Loch 10 des Greiferhakens. Lassen sie ca. 10 cm Faden überstehen und schneiden ihn dan ab.

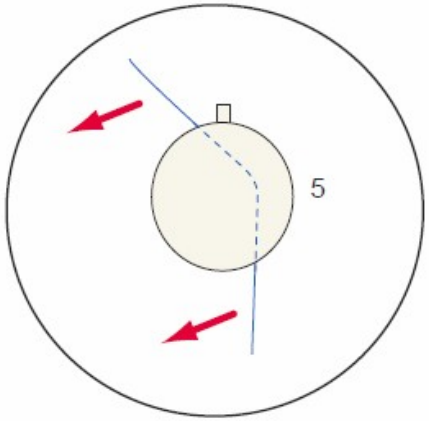

matri

www.matri.eu

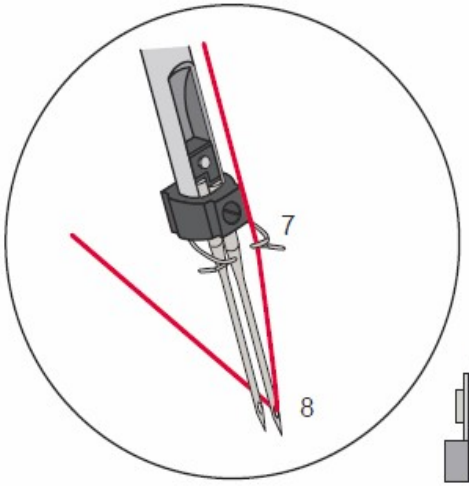

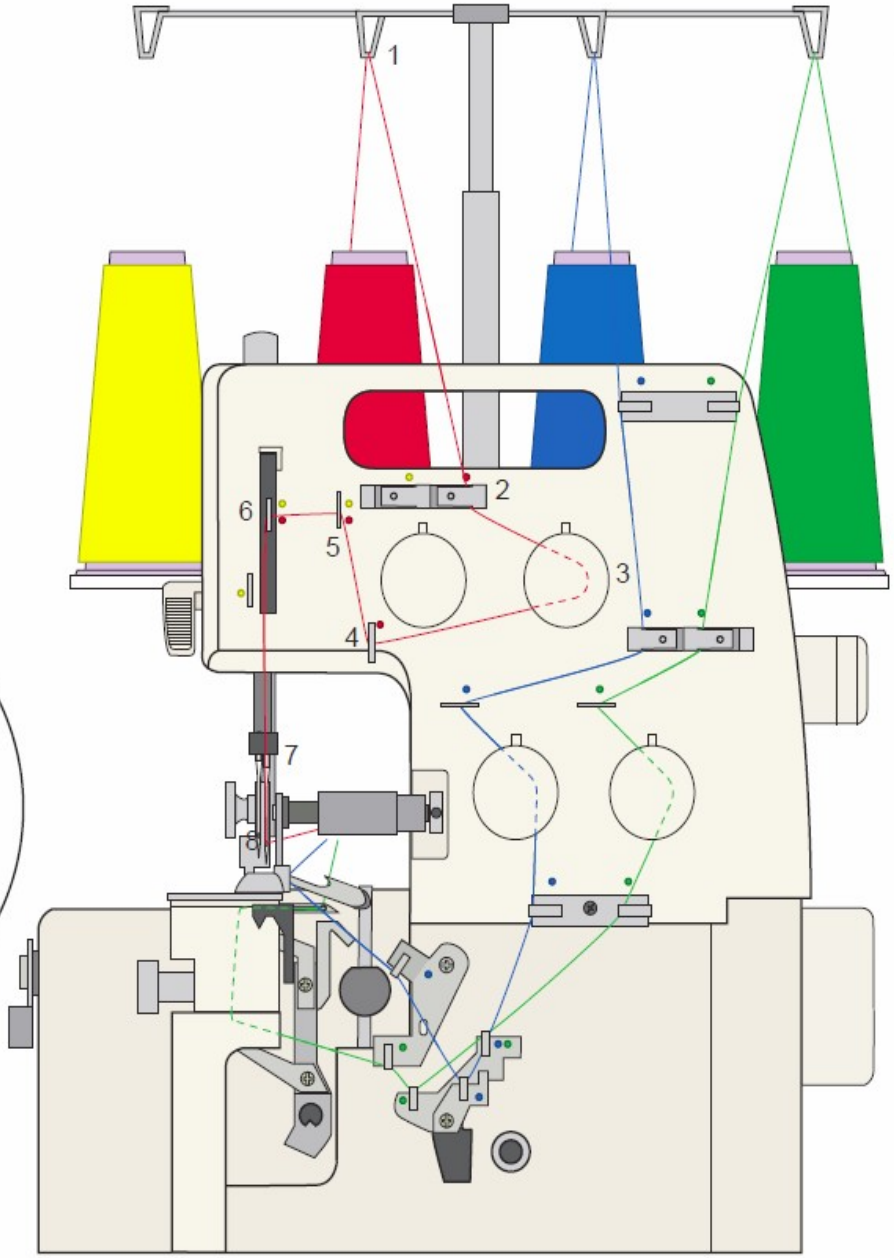

Einfädeln der Rechten Nadel, Rotes einfädelpfad

Ziehen Sie den Faden durch die führungen 1 bis 8.
Am 3, mit beiden Hände die Faden gut durch die Fadenspannung leiten, damit die Faden richtig zwischen die Spannungsscheiben sitzt.
Am 8, bringen Sie die Nadeln am hochsten punkt durch Drehen des Handrades
Den rechten nadel einfadelen.

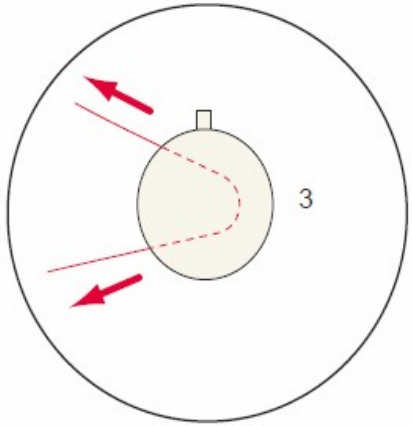

matri

www.matri.eu

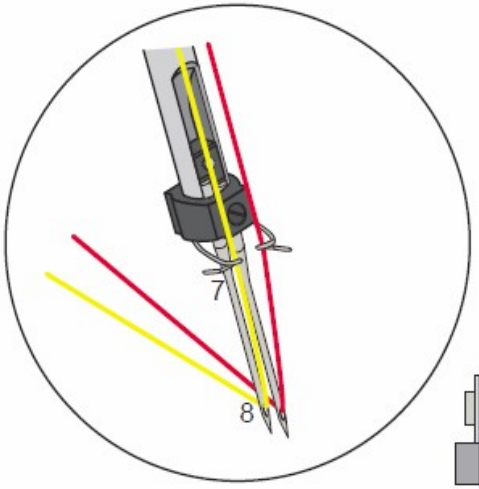

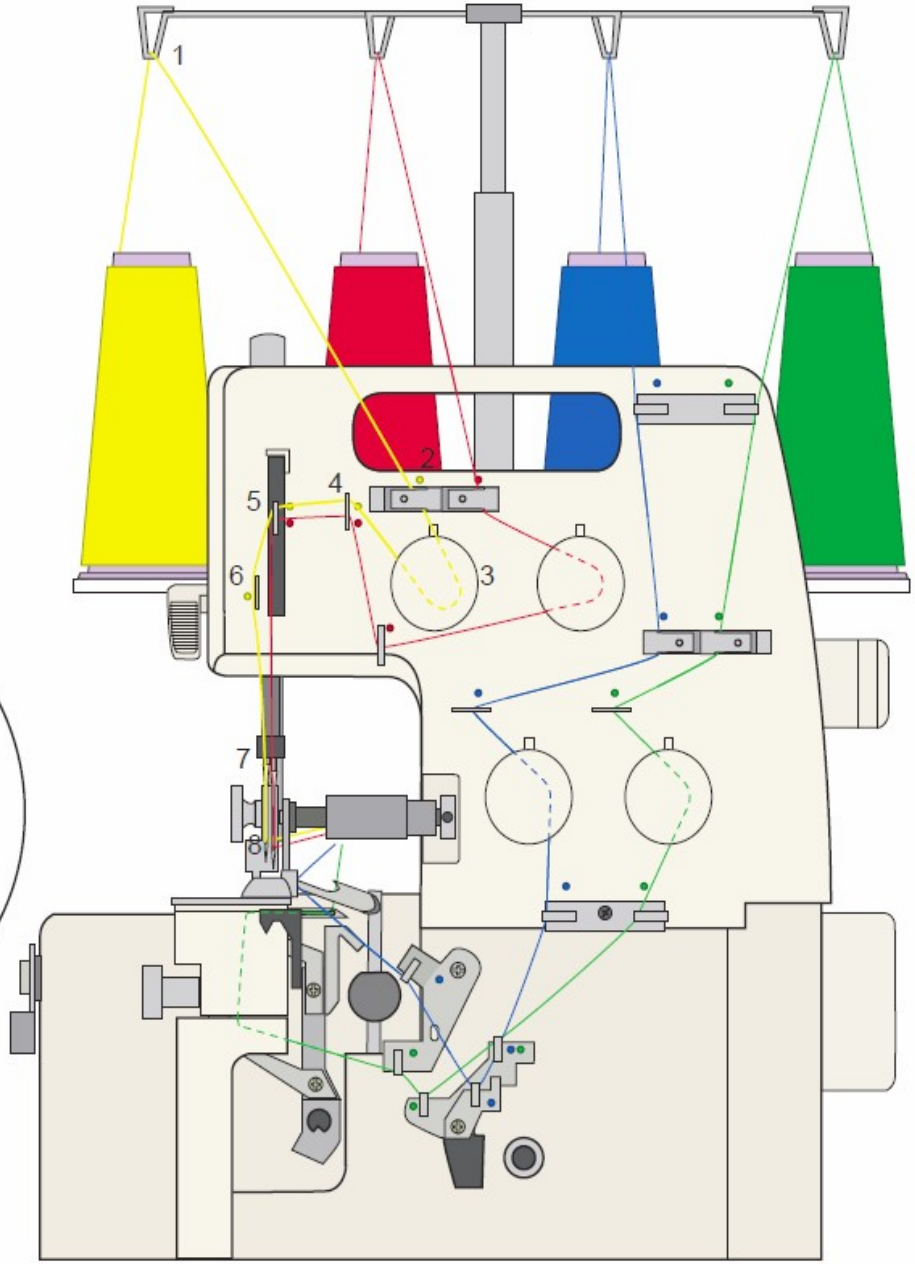

Einfädeln der Linken Nadel, Gelbes einfädelpfad
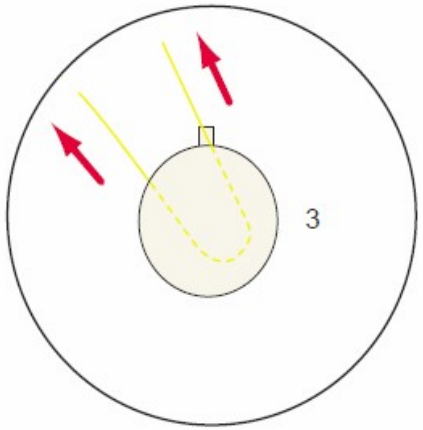
Ziehen Sie die Faden durch die Führungen 1 bis 8
Am 3, mit beiden Hände die Faden gut durch die Fadenspannung leiten, damit die Faden richtig zwischen die Spannungsscheiben sitzt.
Am 8, bringen Sie die Nadeln am hochsten punkt durch Drehen des Handrades
Den linken nadel einfadelen.