matri

www.matri.eu

1

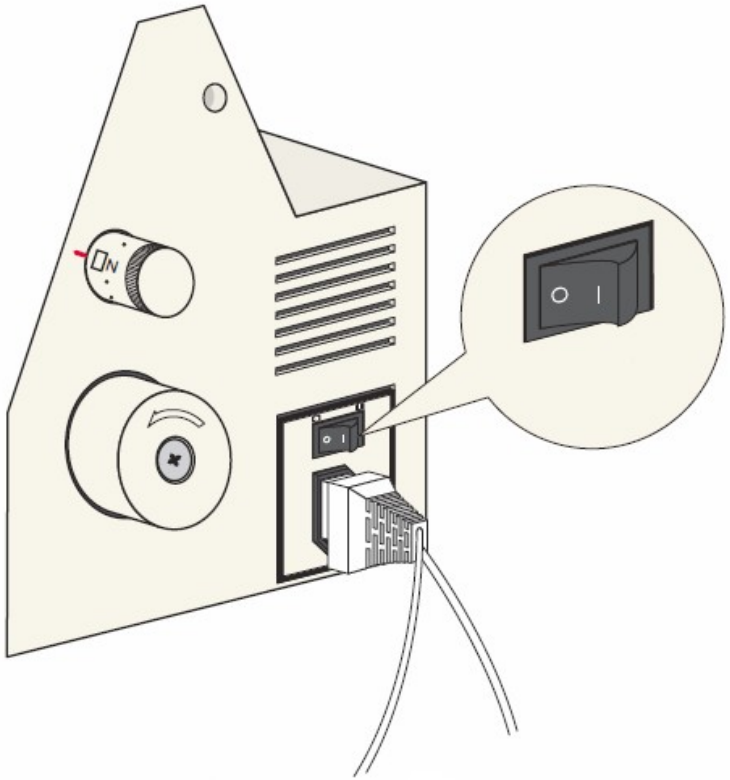

Für Ihre Sicherheit, die Maschine ausschalten
Netzstecker herausziehen.

2

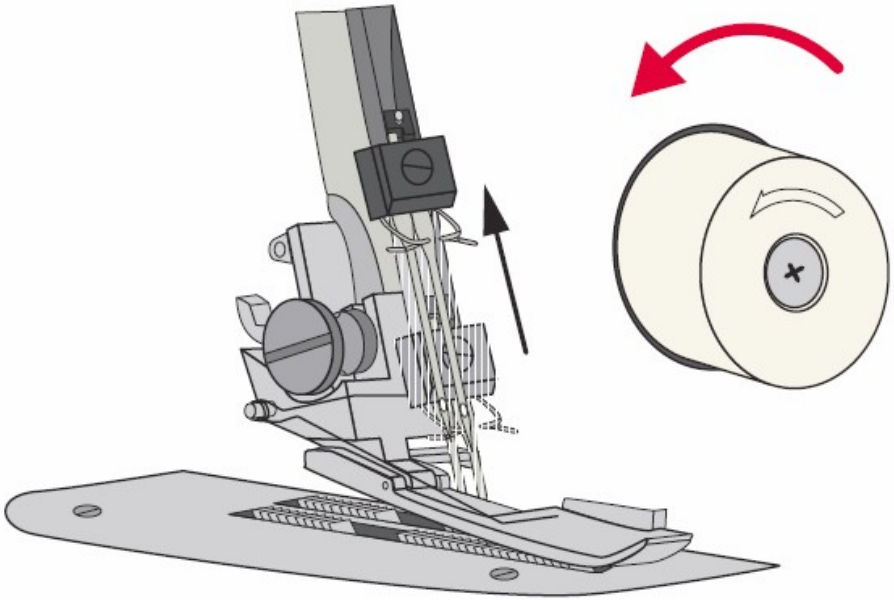

Das Handrad nach vorne drehen und
die Nadel in die höchste stelle bringen.

matri

Lösen Sie die Nadelhalteschraube und entferne die Nadel.

3

4

Mit flachen Seiten hinten die Nadel von unten nach oben bis zum anschlag einschieben und schraube wieder festdrehen.

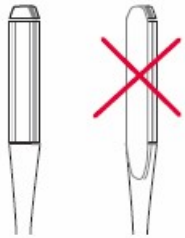

Linker Nadel sitzt immer höher.

5