1

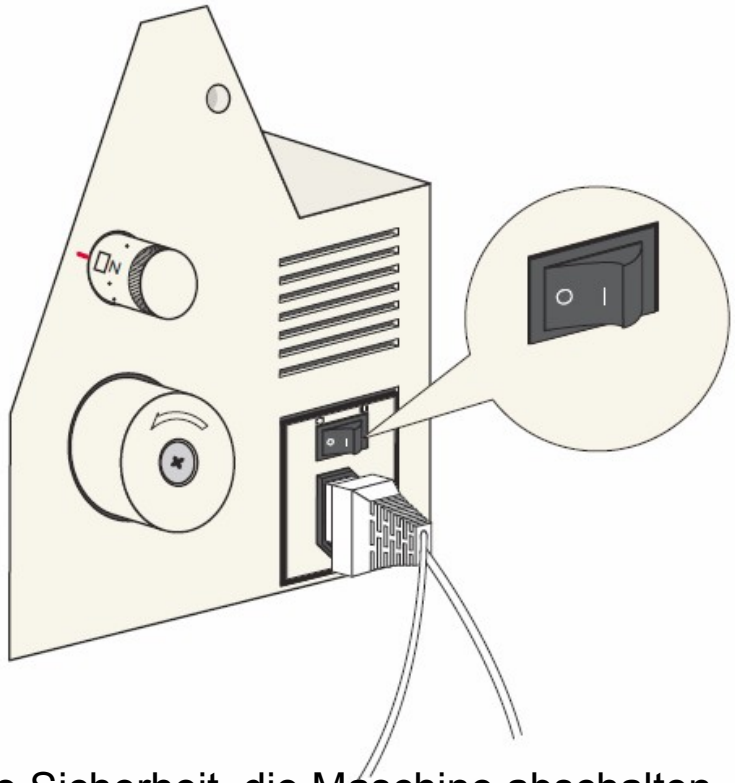

Für Ihre Sicherheit, die Maschine abschalten und Netzstekker aus die Steckdose ziehen.

2

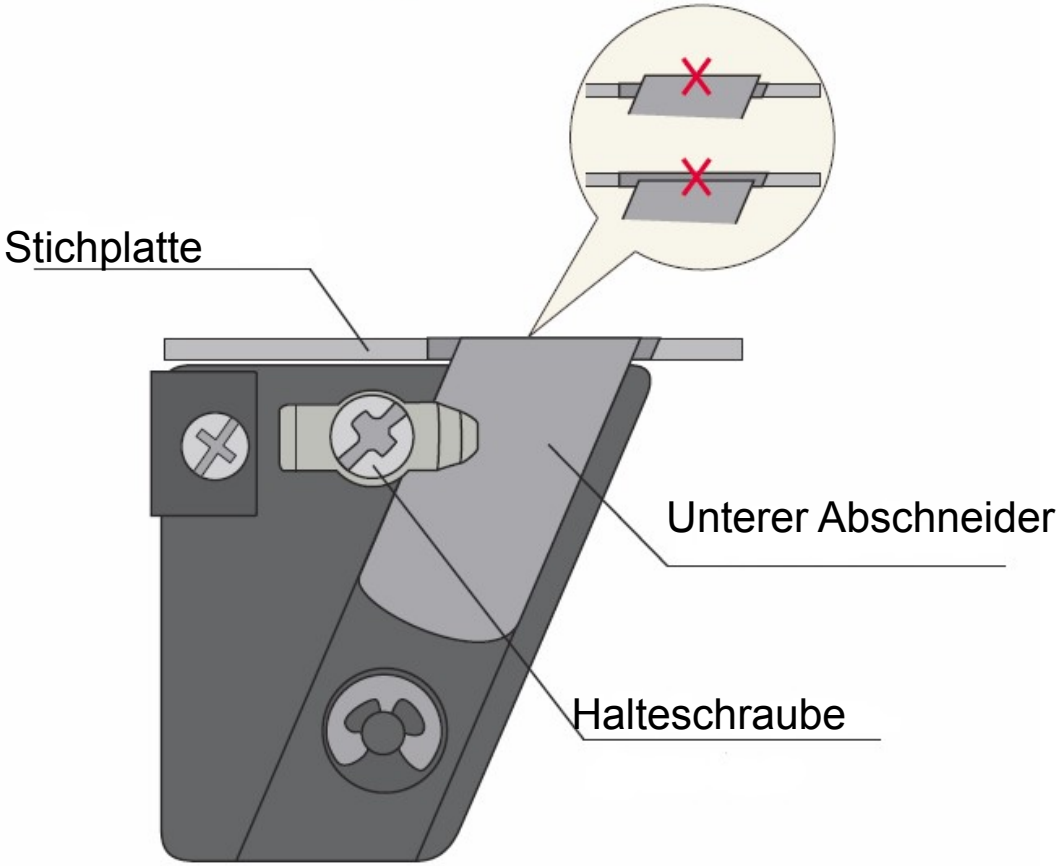

Halteschraube lösen und unterer Abschneider abnemen. Verschieben Sie die neue Abschneider so nach oben, dass er mit den Stichplatte oberkante bündig abschliesst.

3

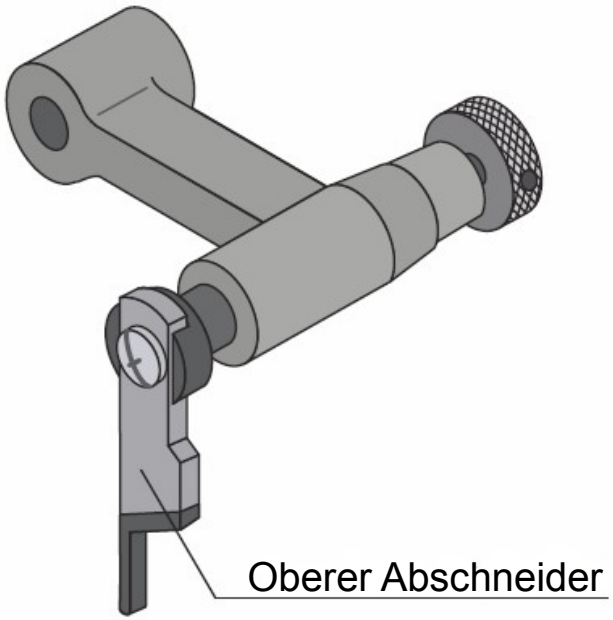

4

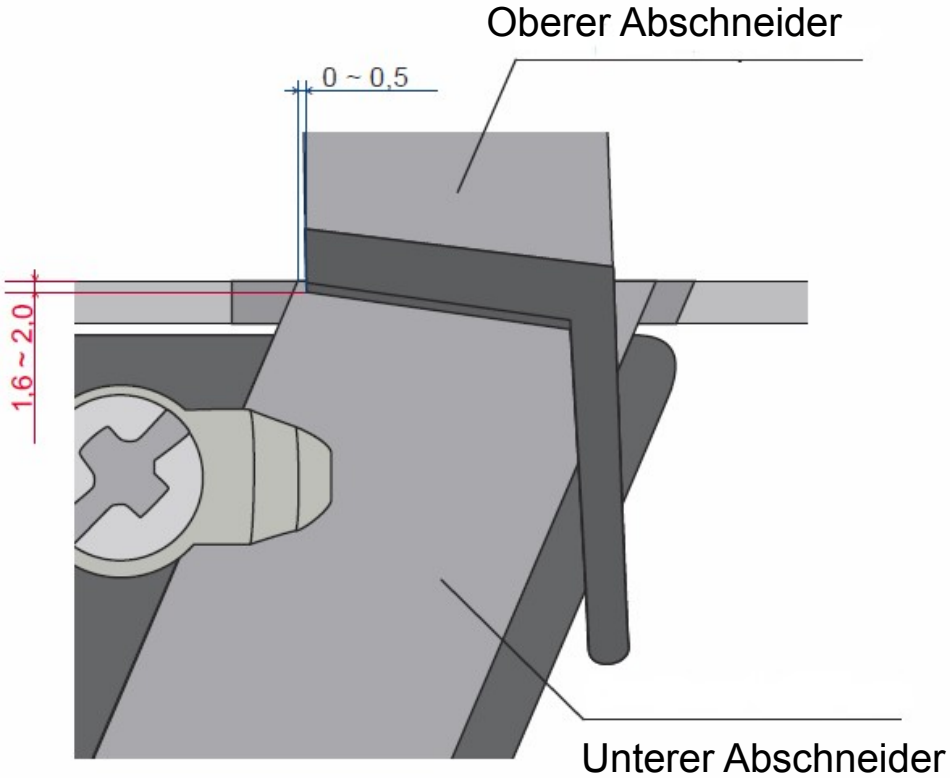

Bringen Sie die Abschneider durch drehen des Handrades in tiefste Position. Schraube lösen während Sie den Abschneider festhalten. Setzen Sie ein neuen Abschneider ein.

Position oberer Abschneider controlieren.